Timberstyle 5

MI-98130000

Fundatie op of onder maaiveld
Fondation sur ou sous le sol fini
Platzierung auf oder unter Geländeoberfläche
Foundation on or below surface

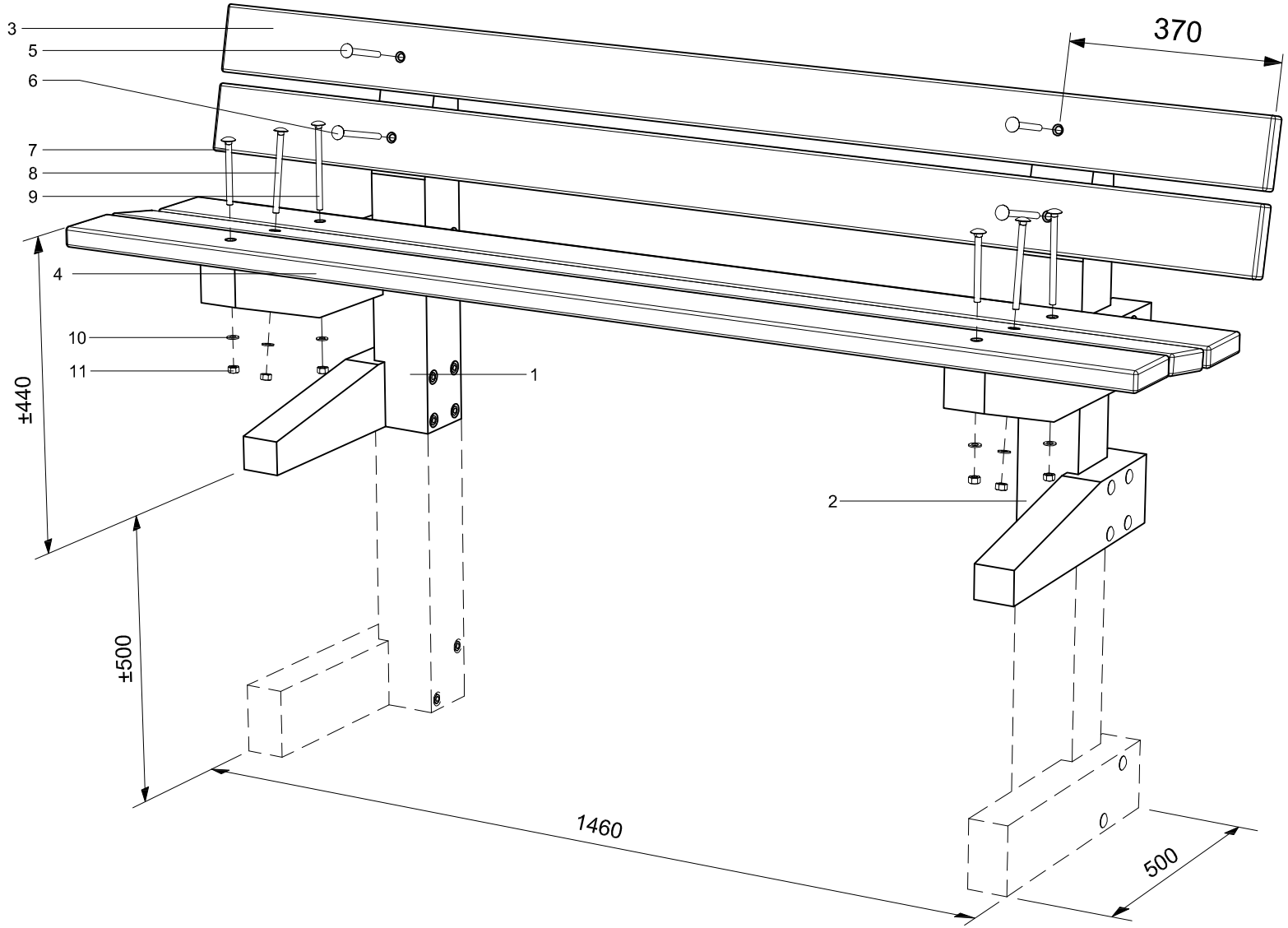

Vóór montage de bout-moerverbindingen van de bankpoten nog eens stevig aandraaien;
1. gaten graven voor plaatsen poten
2. planken voormonteren, moeren niet aandraaien
3. uitrichten en moeren aandraaien

Avant commencer assembler serrer toutes les connections d'écroux-boulons des pieds de banc;
1. creuser les trous pour le placement des pieds
2. pré-assembler les planches, ne pas serrer les ecrous
3. assembler et serrer les boulons

Bevor Anfang der Montage erst nochmals alle Bolzen-Mutterverbindungen der Bank fest andrehen;
1. Löcher graben für Platzierung der Füße
2. Bohlen vormontieren Mutter nicht anziehen
3. justieren und Muttern festdrehen

Before assembling, first re-tighten all bolt-nut connections of the bench legs;
1. dig holes for the legs
2. preassemble the planks, do not fix
3. align, then tighten the nuts

Item	Qty	Art.no.					
1	1x			bankpoot rechts	pied de banc droit	Bankbein rechts	bench leg right
2	1x			bankpoot links	pied de banc gauche	Bankbein links	bench left
3	2x		2000x120x35	plank gat 370	planche trou 370	Bohle Loch 370	plank hole 370
4	3x		2000x120x35	plank gat 300	planche trou 300	Bohle Loch 300	plank hole 300
5	2x	51840160	M10x100	slotbout	boulon col carré	Schloßbolzen	square necked bolt
6	2x	51840190	M10x130	slotbout	boulon col carré	Schloßbolzen	square necked bolt
7	2x	51840170	M10x110	slotbout	boulon col carré	Schloßbolzen	square necked bolt
8	2x	51840200	M10x140	slotbout	boulon col carré	Schloßbolzen	square necked bolt
9	2x	51840210	M10x150	slotbout	boulon col carré	Schloßbolzen	square necked bolt
10	10x	54140000	M10	sluitring	rondelle	Ring	washer
11	10x	54240000	M10	moer	écrou	Mutter	nut

VelopA www.velopa.com

Doc. Name: MI-Timberstyle 5.dwg
Doc. Size: 1x A4
Rev. 01, 31-01-2007 RHO